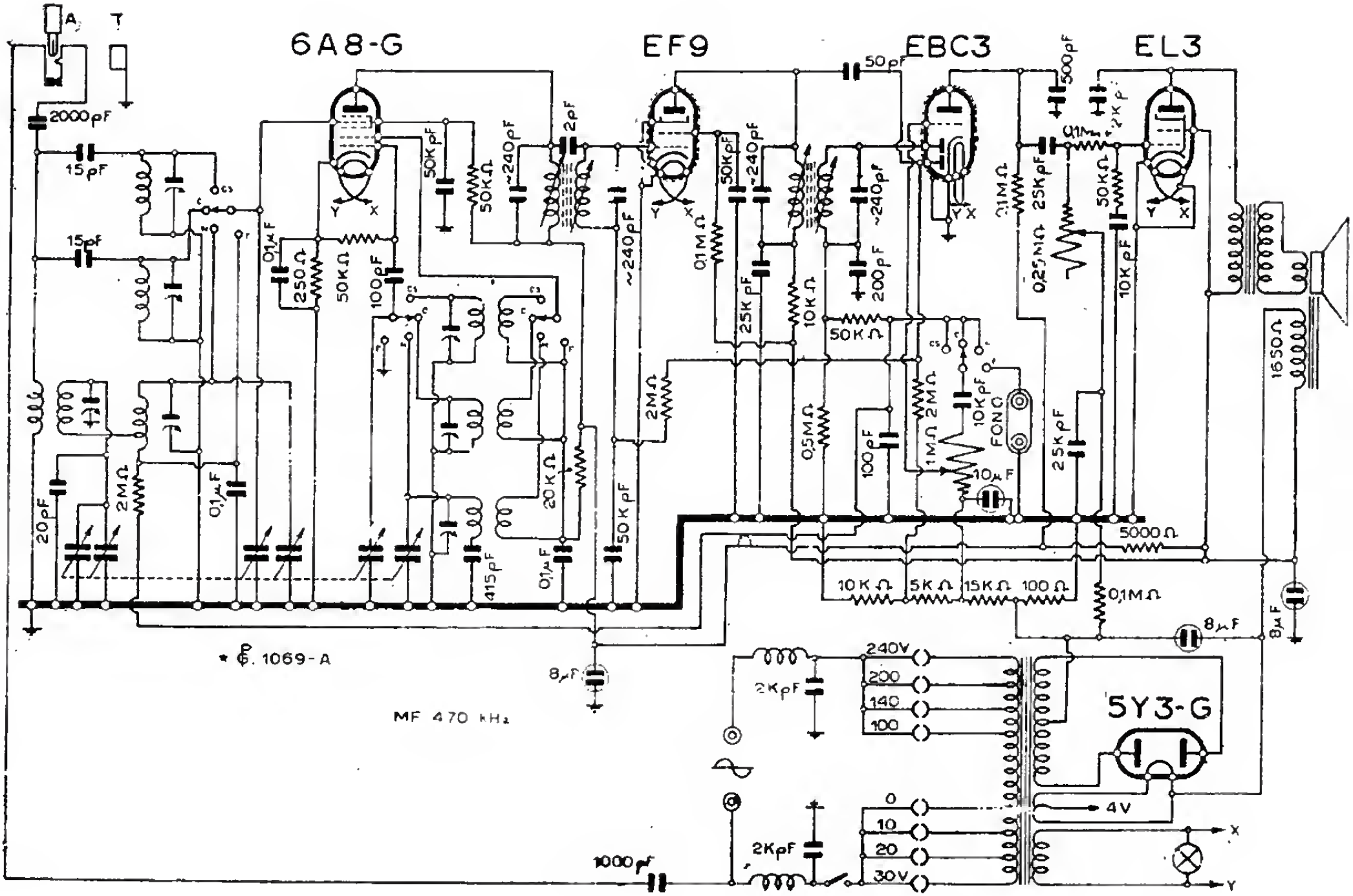

F.I.M.I. - MODD. PHONOLA « 561 A » - « 562 A »